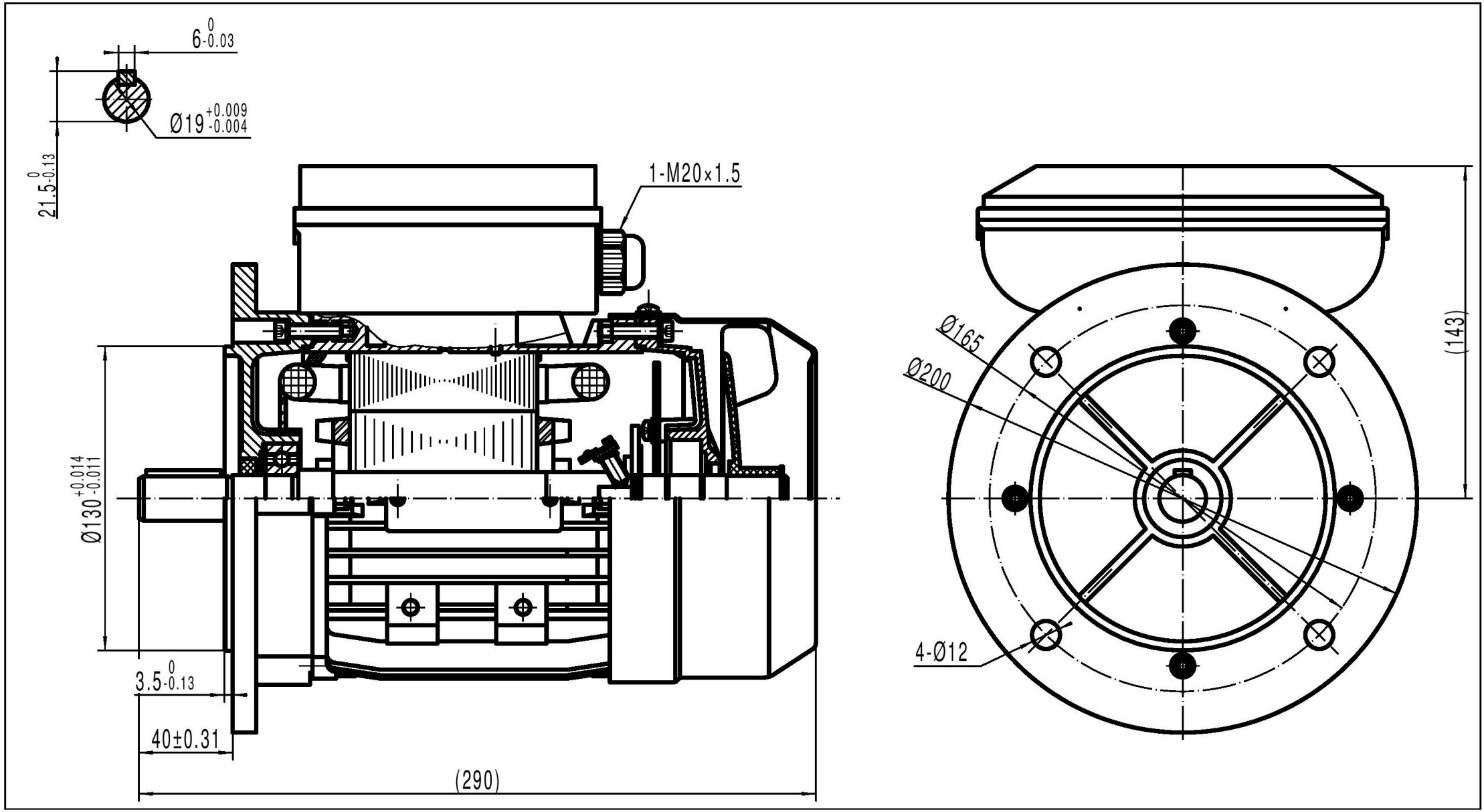
6 0 -0.03
Ø19 +0.009 -0.004
21.5 0 -0.13
1-M20×1.5
Ø130 +0.014 -0.011
3.5 0 -0.13
40±0.31
(290)
Ø165
Ø200
(143)
4-Ø12